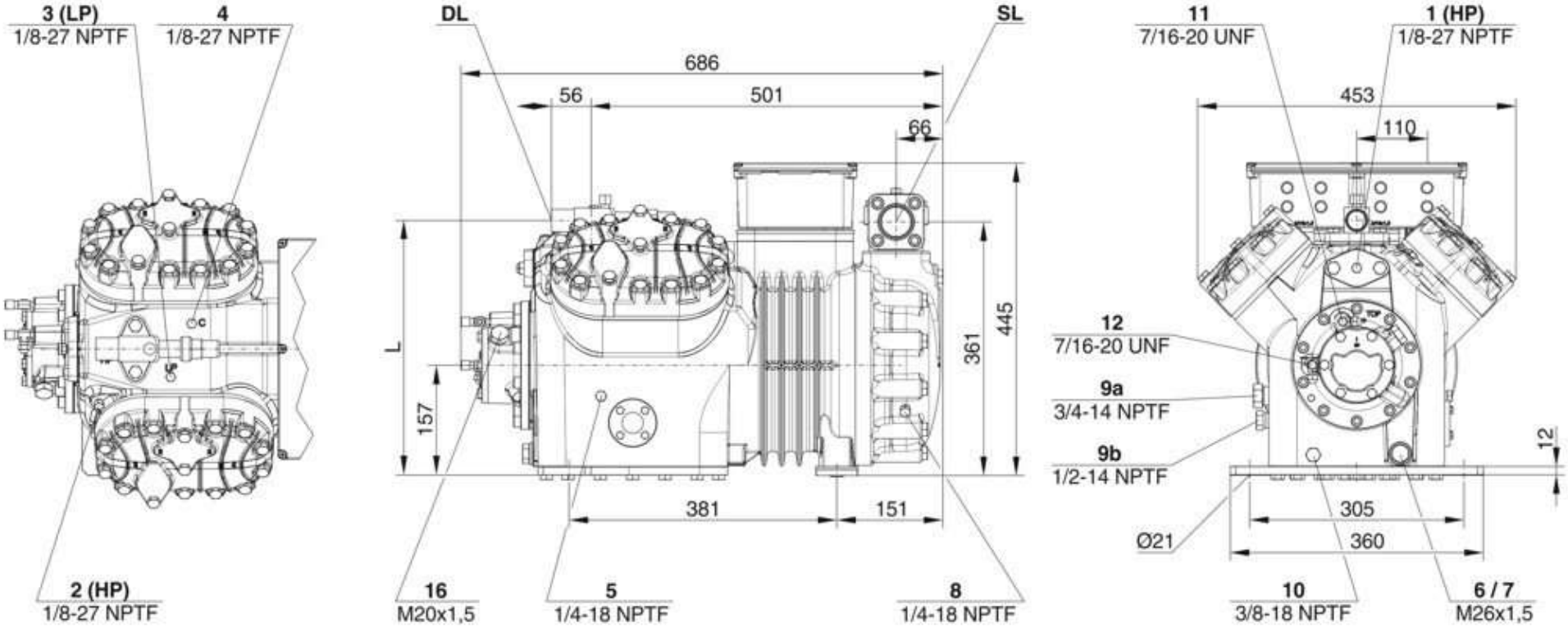
3 (LP)
1/8-27 NPTF
4
1/8-27 NPTF
2 (HP)
1/8-27 NPTF
DL
SL
686
56
501
66
L
157
361
445
381
151
16
M20x1,5
5
1/4-18 NPTF
8
1/4-18 NPTF
11
7/16-20 UNF
1 (HP)
1/8-27 NPTF
453
110
12
7/16-20 UNF
9a
3/4-14 NPTF
9b
1/2-14 NPTF
12
305
360
Ø21
10
3/8-18 NPTF
6 / 7
M26x1,5