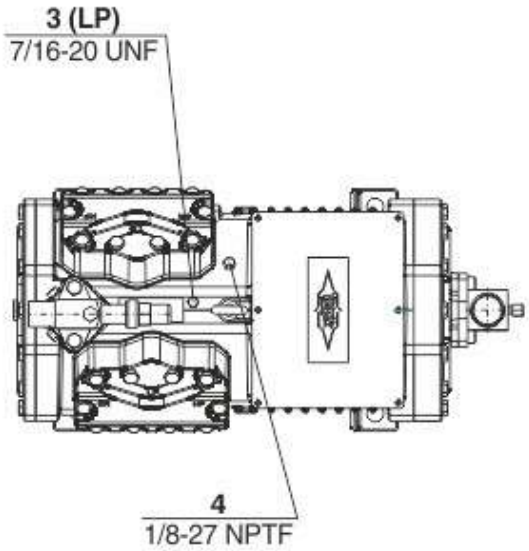
3 (LP)
7/16-20 UNF
4
1/8-27 NPTF

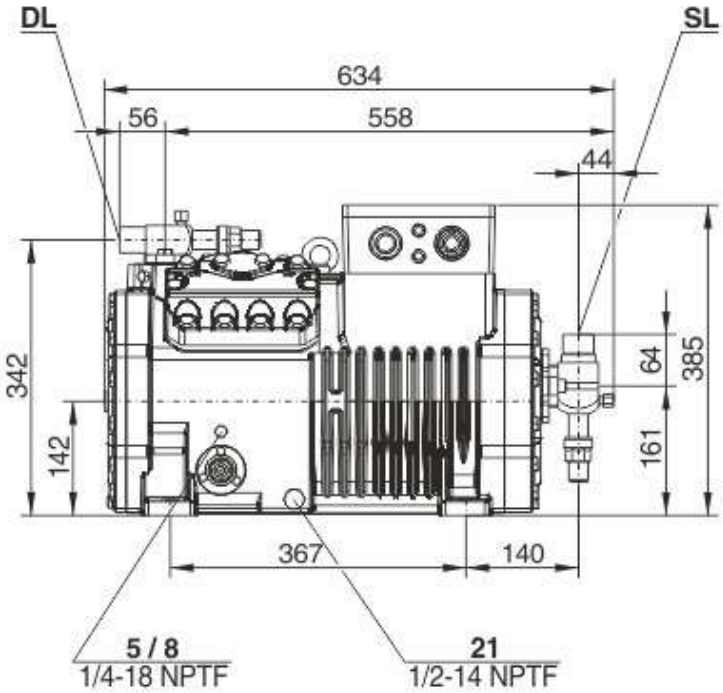
DL
SL
634
56
558
44
342
142
64
385
161
367
140
5 / 8
1/4-18 NPTF
21
1/2-14 NPTF

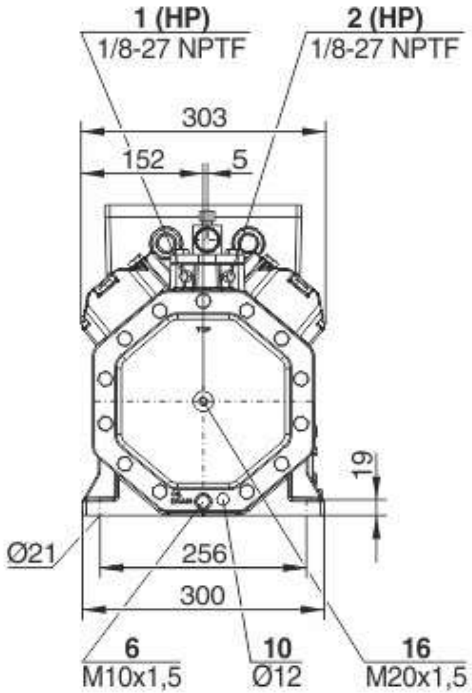
1 (HP)
1/8-27 NPTF
2 (HP)
1/8-27 NPTF
303
152
5
19
Ø21
256
300
6
M10x1,5
10
Ø12
16
M20x1,5