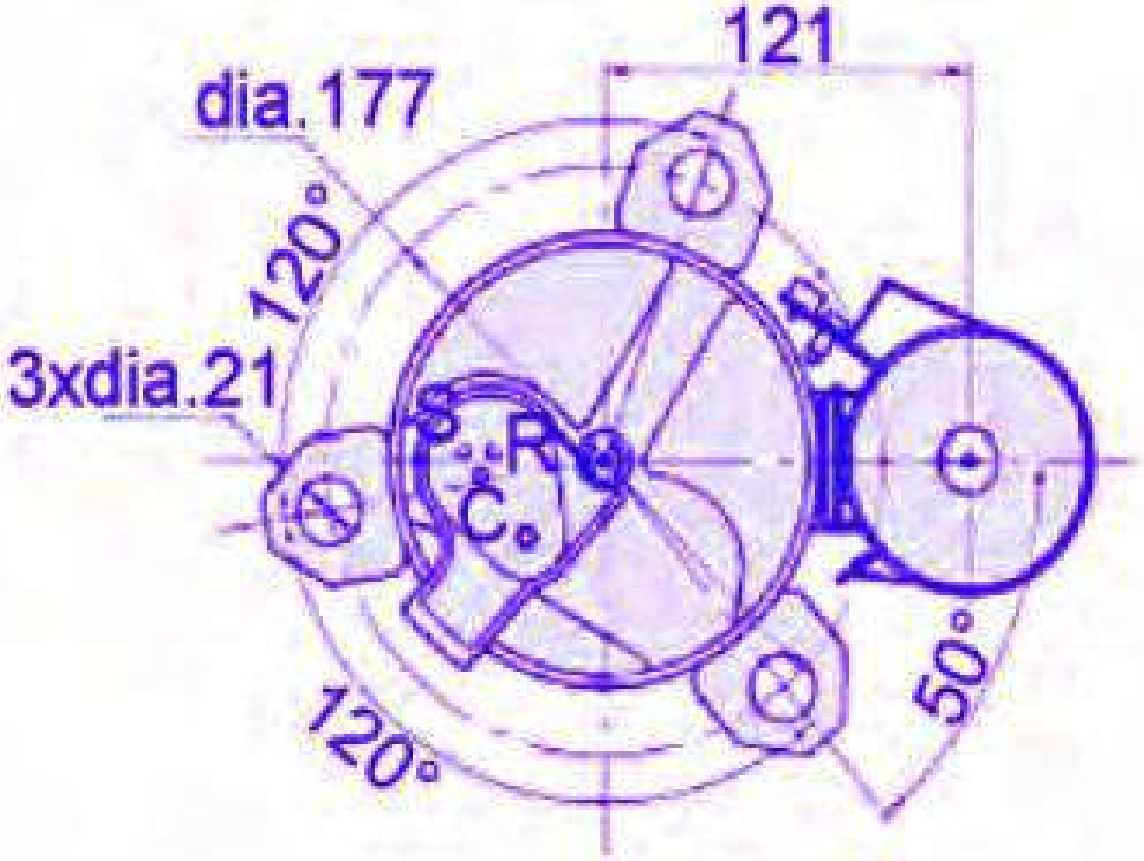
121
dia.177
120°
3xdia.21
S
R
C
50°
120°

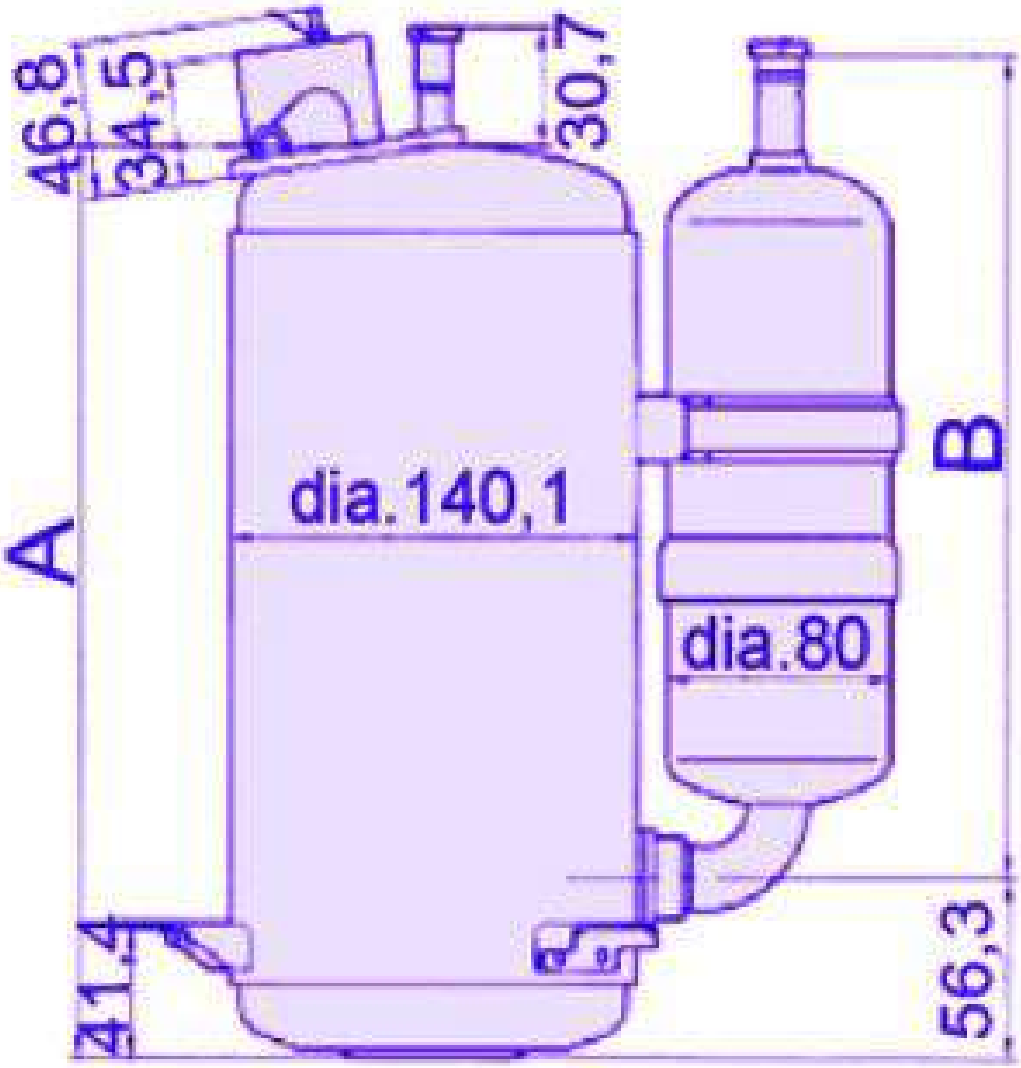
46,8
34,5
30,7
A
dia.140,1
B
dia.80
41,4
56,3