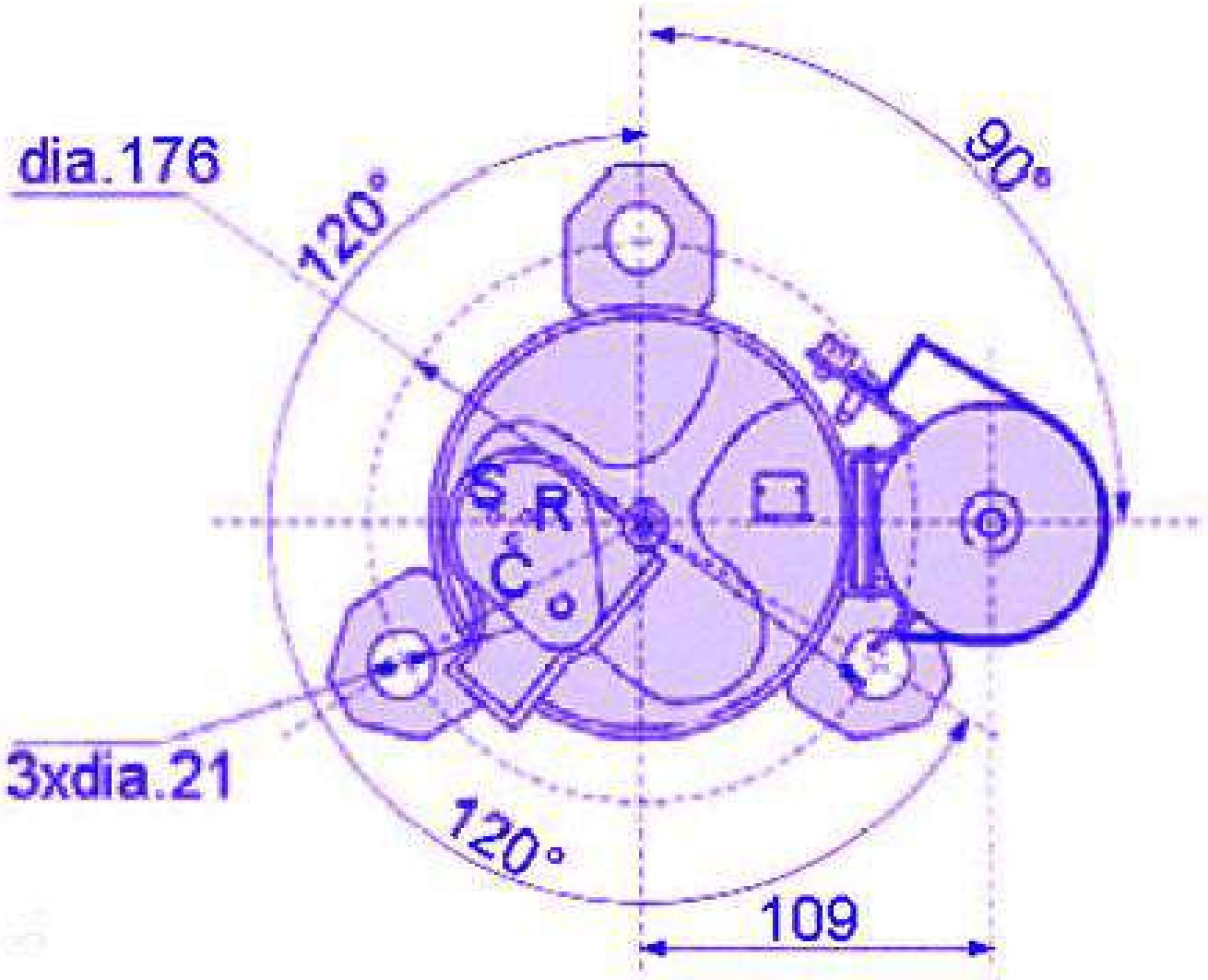
dia.176
120°
90°
S
R
C
3xdia.21
120°
109

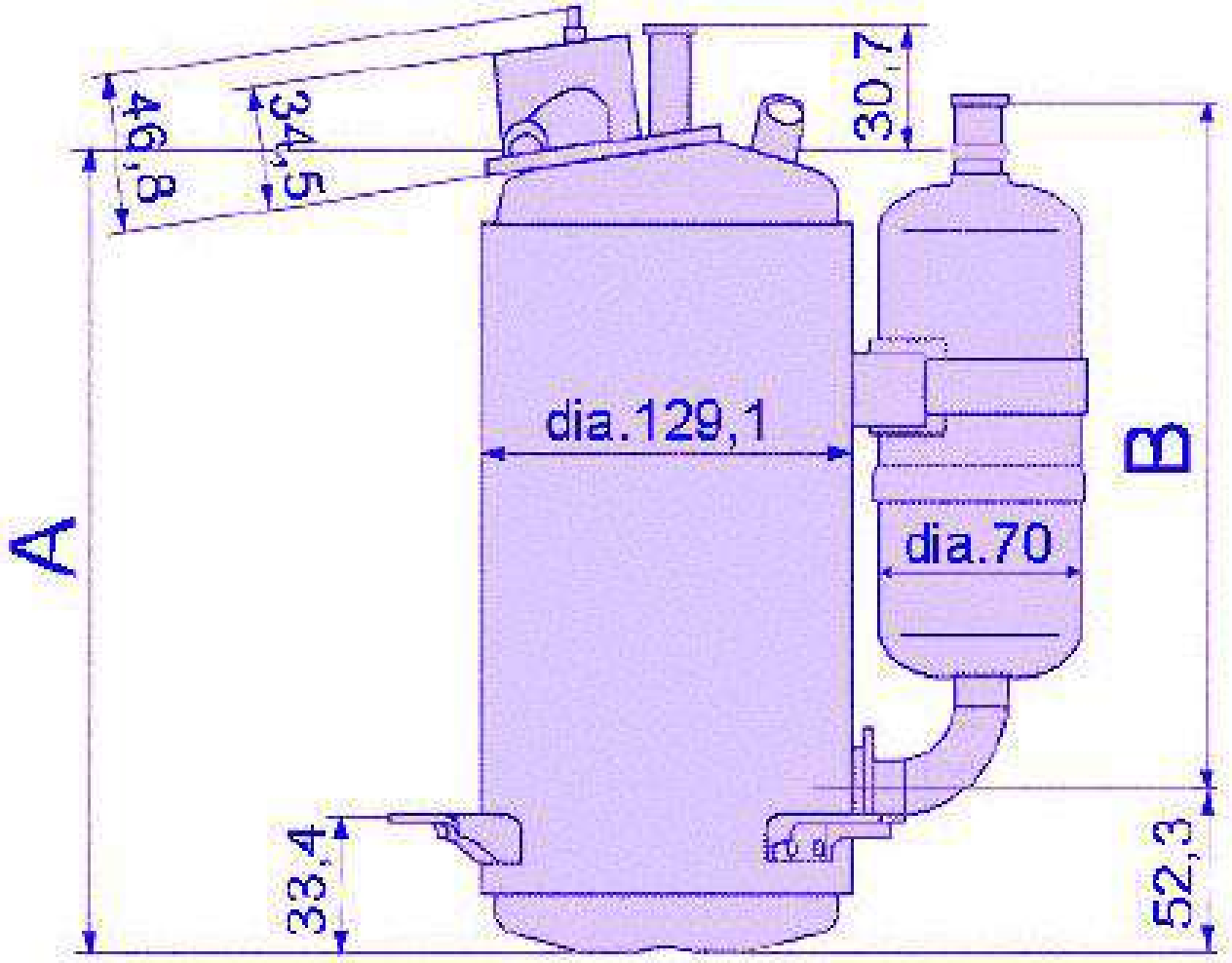
46,8
34,5
30,7
dia.129,1
dia.70
A
B
33,4
52,3